Gerd Hartmann

Maschinen- und Metallbau

ROHRKETTENFÖRDERER

SAUBER - LEISE - EFFIZENT

Beratung, Planung, Fertigung, Montage, Wartung

Ihr Generalist für den Maschinen- und Anlagenbau

Bereits in der Planungsphase unterstützen wir Sie bei der Entwicklung von kostengünstigen und spezifischen Lösungen für Ihre Produktion oder Fertigung.

In der Bauphase liefern wir neben einzelnen Anlagenteilen oder Baugruppen auch komplette Maschinen oder Anlagen.

Wir sind aber auch ein kundenorientierter und zuverlässiger Servicepartner bei der Wartung, Reparatur, Optimierung oder Erweiterung von Maschinen und Anlagen in Industrie und Handwerk.

Als zertifizierter Betrieb arbeiten wir nach der DIN EN ISO 9001 und als Schweißfachbetrieb nach DIN EN 1090.

Einen Schwerpunkt unserer Arbeit möchen wir Ihnen hier etwas näher vorstellen: Die Konstruktion, Fertigung und Wartung von Rohrkettenförderern.

G. Hartmann

Gerd Hartmann, Geschäftsführer

Zertifiziertes Management-System ZDH ZERT DIN EN ISO 9001

Reg.- Nr. Q1 0407014

Zertifizierter Hersteller ZDH ZERT DIN EN 1090

Reg.- Nr. 2499-CPR-0407014

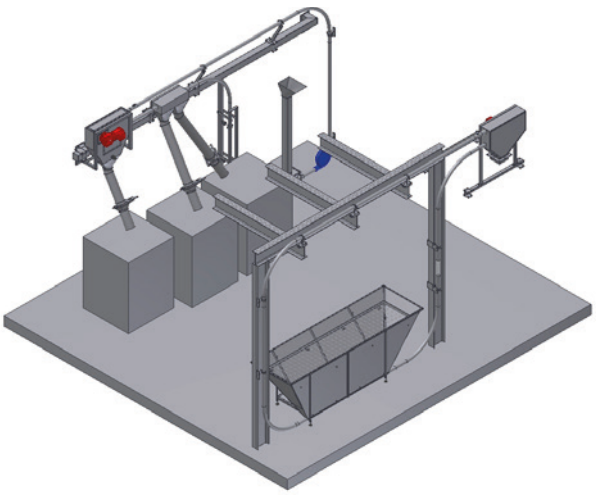

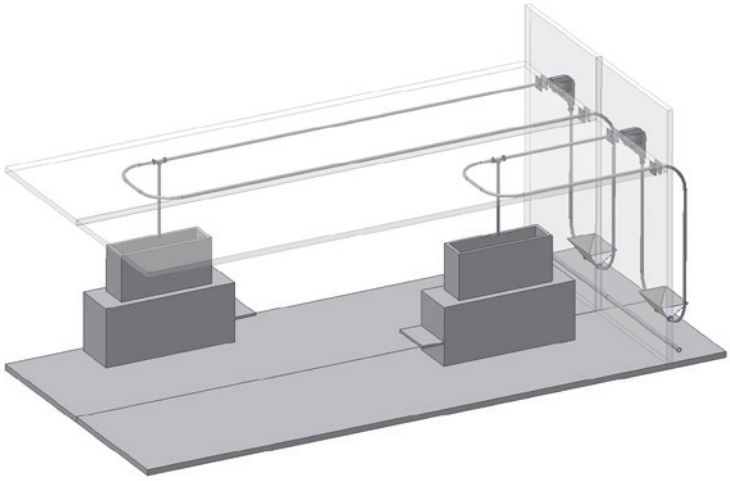

Ob solo oder im Doppel

Mobile und stationäre Rohrkettenförderer

Ob in Lebensmittelproduktion, bei der Herstellung von Tiernahrung oder in anderen Industriebereichen: Zum Transport rieselfähiger Schüttgütern sind unsere Rohrkettenförderer eine sinnvolle Alternative zu pneumatischen Systemen.

Deutlich weniger Verschleiß- und Energiekosten machen Sie wirtschaftlich besonders attraktiv. Eine Verstopfung ist nicht möglich, die Systeme sind problemlos zu stoppen (auch mit Produkten) und die Einhaltung der ATREX-Richtlinien ist deutlich einfacher.

Unsere Fördersysteme verfügen über Förderrohrdurchmesser von 50 mm (bis zu 1.700 kg/h) oder 76 mm (bis zu 2.600 kg/h).

Mit unseren stationären Rohrkettenförderern sind auch Transportwege von bis zu 80 Metern ohne Probleme realisierbar.

Für den mobilen Einsatz in der Produktion bieten Ihnen eine große Auswahl an Einzel und Doppelrohrfördern an, die wir speziell an Ihre Bedürfnisse angepassen.

Alle unsere Systeme werden aus 1.4301 Edelstahl gefertigt und sind natürlich für die Lebensmittelindustrie zugelassen.

Rohrkettenförderer von Hartmann stehen für:

- Besonders geringe Staubentwicklung
- Geräuscharmen Betrieb (nur 67dB)
- Sehr hohe Energieffizienz
- Unkomplizierte Reinigung

Von der Planung bis zur Wartung

Wenn es um Maschinen- und Metallbau geht, sind wir Ihr Partner von der individuellen Planung und Konstruktion über Fertigung bis hin zur Wartung fertiger Anlagen.

Wir bieten Ihnen u.a.

- Herstellung und Montage von Produktionsanlagen, VA-Bottiche, VA-Arbeitstischen, Regalen, Schutzabdeckungen etc.
- Hydraulik-Montagen
- Förderbandanlagen
- Herstellung und Montage von Türen/Toren, Podesten, Vordächern/Überdachungen, Trägerkonstruktionen
- Kantarbeiten, Plasma-Schneidarbeiten
- Blechverarbeitung
- CNC Fräsen

Referenzen

cewe BEST IN PRINT · Harry Bäcker seit 1688 · ZÜBLIN · GS · HM ANLAGENTECHNIK · Holcim · KÖNIG · Lieken Brot- und Backwaren GmbH

Gerd Hartmann
Maschinen- und Metallbau

Gerd Hartmann Maschinen- und Metallbau GmbH

Post: Westerburger Weg 15, 26203 Wardenburg

Telefon: 0 44 07 - 714 79 0
Fax: 0 44 07 - 714 79 29

E-Mail: info@hartmann-metallbau.com
Web: **www.hartmann-metallbau.com**